１Ａ－１０１

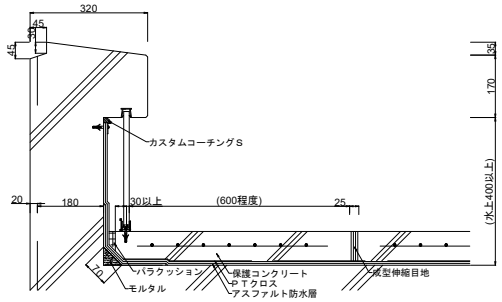

１Ａ－１０２

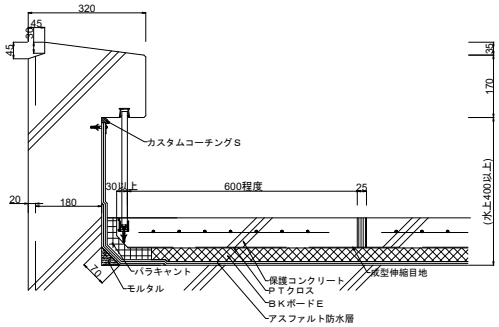

１Ａ－１０３

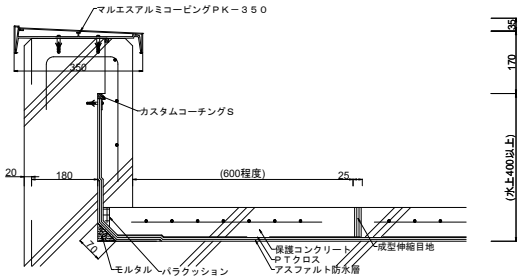

１Ａ－１０４

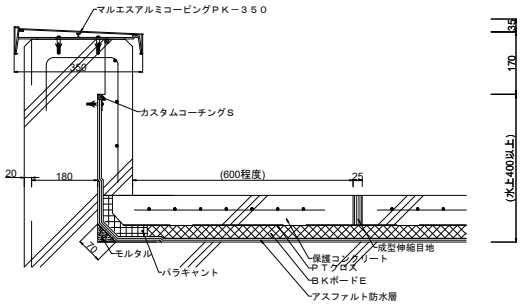

日新工業株式会社	アスファルト系防水（入隅増張あり）
	パラペット　保護
	更新日 令和３年１月